1. OBJETIVO DO DOCUMENTO

Descrever, de forma detalhada, os passos para execução de etiquetagem com flowrack contínuo e como realizar o passo a passo para atingir a capacidade desenhada para o processo de labelling nos Services Centers (SVC), de modo a otimizar a produtividade na operação.

2. ALCANCE DO DOCUMENTO

Este documento é aplicável para todas as operações de Service Center que já receberam o novo kit de equipamentos para labelling (flowrack e bancada), sendo complementar a WI de Labelling.

3. MATRIZ DE RESPONSABILIDADES (RACI)

ATIVIDADE	R	A	C	I
9.0 Preparação do layout	REP	Site Leader	Team Leader	Team Leader
9.1 Novo processo de indução	REP	Site Leader	Team Leader	Team Leader

R – RESPONSÁVEL **A** – APROVADOR **C** – CONSULTADO **I** - INFORMADO

4. MATERIAIS E EQUIPAMENTOS UTILIZADOS

- Flow rack
- Mesa de etiquetagem
- Handheld
- Paleteira
- Transpaleteira (manga pallet)

5. TERMOS E DEFINIÇÕES

- **REP** - Representante logístico
- **MLB** - Mercado Livre Brasil
- **Pacotes sortable** - Pacotes que passam na esteira
- **Ring Scanner** - leitor de códigos de barras e QR code, usado como luva, encaixado na mão.

6. KPIs DE CONTROLE

Produtividade: Net Productivity
Produtividade Gross: Gross Productivity

7. EPIS UTILIZADOS

- Luvas
- Calçados de segurança
- Colete/ uniforme refletivo

CON MARCA DE AGUA EN COLOR ES COPIA CONTROLADA
Verifique si esta es la versión vigente en el sistema informatizado

8. DIAGRAMA DE FLUXO

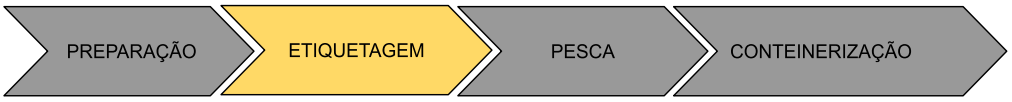

SVC | Macroprocesso

9. AÇÕES E MÉTODOS	
Ações (O que)	**Métodos (Como)**
9.0 Preparação	1. Se deve posicionar o layout de indução com os flowracks encostados na esteira e com os Gaylord/HU de forma perpendicular ao flowrack, conforme na imagem abaixo: 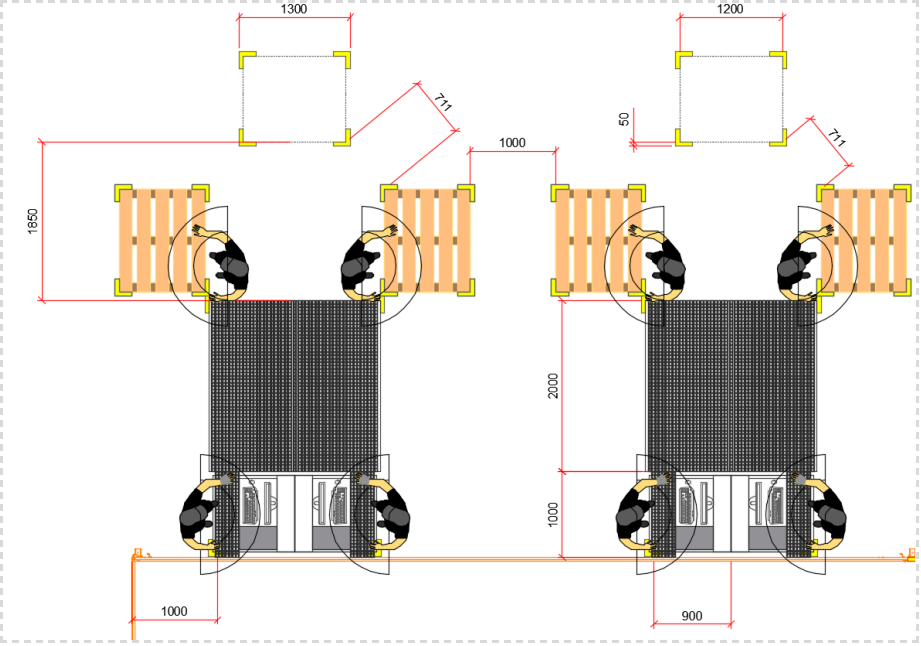

CON MARCA DE AGUA EN COLOR ES COPIA CONTROLADA
Verifique si esta es la versión vigente en el sistema informatizado

	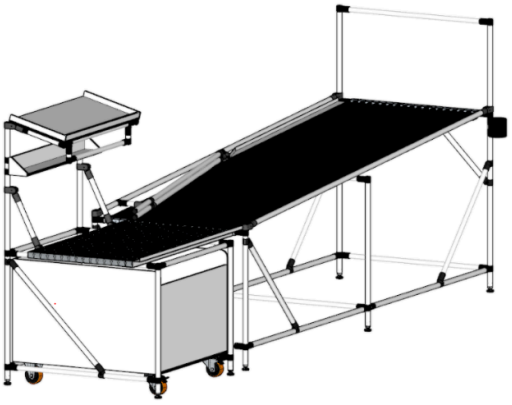 2. Assegurar-se de que as impressoras estão sob a bancada, na posição mais próxima da esteira. 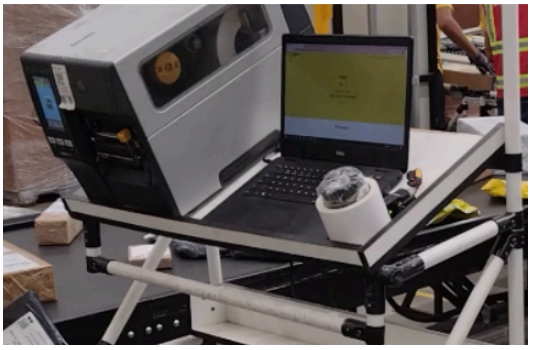
9.1 Novo processo de indução	1. Durante o processo de indução de pacotes, deve-se ter em conta os seguintes pontos-chave: ➔ O abastecedor deve garantir que os pacotes estejam com a etiqueta virada para cima; ➔ Os pacotes não devem ficar sobrepostos um sobre o outro no flowrack, de forma que a pega de cada pacote seja organizada e fácil para o REP com o scanner. ➔ Assegurar-se de que os pacotes consigam deslizar pelo flowrack até as mãos do REP responsável pelo escaneamento. ➔ Caso a configuração do site permita a operação com apenas 1 REP escaneando e etiquetando os pacotes, deve-se treinar este REP para que

CON MARCA DE AGUA EN COLOR ES COPIA CONTROLADA
Verifique si esta es la versión vigente en el sistema informatizado

ele seja capaz de utilizar as mãos mãos de forma simultânea (detalhamento abaixo).

- ➔ O Handheld deve estar sempre na mão oposta a esteira.
- ➔ A mesa de etiquetagem deve estar em uma altura maior ou igual a altura da esteira, de forma que o REP não precise erguer o pacote para transferi-lo para a esteira.
- ➔ As impressoras devem possuir o sistema de peel-off instalado, garantindo uma melhor pega das etiquetas da impressora.
- ➔ Boa prática: Além do sistema de peel-off, implementar também o rebobinador automático, garantindo uma melhor organização do posto de trabalho, 5S e eliminar possíveis paradas para corte do papel excedente das impressoras.

2. Detalhamento do processo. Para o processo de indução com flowrack contínuo, existem duas configurações possíveis:

Opção 1: 2 Reps por bancada, onde 1 Rep realiza o abastecimento de pacotes e 1 Rep realiza o escaneamento (com handheld) e a etiquetagem do pacote.
Opção 2: 3 Reps por bancada, onde 1 Rep realiza o abastecimento de pacotes, 1 Rep realiza o escaneamento (com handheld) e 1 Rep realiza a etiquetagem.

Segue abaixo o detalhamento de cada processo:

Abastecimento:

- ➔ Abrir Gaylord/HU;
- ➔ Pegar pacotes na gaylord/HU (até 5 pacotes pequenos, 3 pacotes médios ou apenas 1 pacote grande);
- ➔ Utilizar “rodo” em caso de dificuldade de alcance dos pacotes;
- ➔ Posicionar pacotes no flowrack de forma organizada e sequencial (sem empilhamento);

CON MARCA DE AGUA EN COLOR ES COPIA CONTROLADA
Verifique si esta es la versión vigente en el sistema informatizado

Escaneamento apenas:

- ➔ Aproximar mão com o handheld do pacote;
- ➔ Realizar a leitura do código de barras ou QR code;
- ➔ Com as duas mãos, mover o pacote para o Rep de etiquetagem (girando o pacote caso necessário para um dos lados livre para colagem da etiqueta).

Etiquetagem apenas:

- ➔ Com a mão oposta a esteira, puxar o pacote para a frente da impressora;
- ➔ Com a mão mais próxima da esteira, pegar etiqueta da impressora;
- ➔ Colar etiqueta no pacote;
- ➔ Com a mesma mão, empurrar pacote para esteira e voltar a mão para a saída de etiquetas da impressora.

Escaneamento e etiquetagem:

- ➔ Aproximar mão com o handheld do pacote;
- ➔ Realizar a leitura do código de barras ou QR code;
- ➔ Com a mesma mão, mover o pacote para frente da impressora (girando o pacote caso necessário para um dos lados livres para colagem da etiqueta);
- ➔ Com a mão mais próxima da esteira, pegar etiqueta da impressora;
- ➔ Colar etiqueta no pacote;

CON MARCA DE AGUA EN COLOR ES COPIA CONTROLADA

Verifique si esta es la versión vigente en el sistema informatizado

- ➔ Com a mesma mão, empurrar pacote para esteira e voltar a mão para a saída de etiquetas da impressora;
- ➔ Enquanto a mão mais próxima a esteira cola a etiqueta e empurra o pacote para esteira, a mão livre já pode puxar o próximo pacote para o bipe, dessa forma, cada mão poderá manusear um pacote, manipulando dois pacotes simultaneamente.

Análise de Segurança (Riscos e medidas de Controle):

Riscos:

Acidentes - Queda do mesmo nível de pessoas e de produtos(ex:tropeços e entorses), escoriação, lesão , contato com químicos e perfurocortantes ao manusear pacotes, prensamento de membros na esteira ou nos componentes da etiquetadora e impressora.

Ergonómico - Posicionamento inadequado ao manusear o equipamento e os pacotes.

Medidas de Controle:

Caminhar somente no caminho seguro , atenção às sinalizações de segurança, não subir nos paletes, usar luvas nas duas mãos, usar bota de segurança, não colocar

CON MARCA DE AGUA EN COLOR ES COPIA CONTROLADA

Verifique si esta es la versión vigente en el sistema informatizado

	as mãos nas junções das esteiras, respeitar as proteções da esteira, não esticar, subir ou deitar sobre a esteira para alcançar um pacote. Cumprir todos os requisitos e medidas de segurança conforme orientações e treinamentos, informar imediatamente a liderança caso seja identificado risco grave e iminente na atividade, inspecionar os EPI 's e material de trabalho antes de iniciar as tarefas. Em caso de alguma ocorrência, NM/acidente: Informar imediatamente a liderança.

10. LINKS & ANEXOS

Treinamento - Labelling
Times and Methods - Result
Especificaciones técnicas Ring Scanner
Guia de configuração RS5100
Especificação técnica flowrack

HISTORIAL DE REVISIONES			
REVISIÓN	**ÍTEM**	**FECHA**	**HISTORIAL**
0	Todos	05/05/2022	[Hernando Guzman-Diego Cavalheiro] - Creación del documento en el nuevo formato LATAM
1	Todos	04/07/2022	Tradução e atualização do procedimento conforme TTT
2	Todos	31/10/2022	[Gustavo Macedo] - Revisão do processo conforme feedback operacional
3	9.1	15/12/2022	[Américo Valdés] - Adicionados os riscos e medidas de controle do ponto 9.1
4	Todos	18/03/2025	[Angelica Brentan e Marcela Oliveira] - Atualização do processo para fluxo de etiquetagem com flowrack contínuo com uso de handheld e abrangência para LATAM. INFOWOW_2025_Q1 y Q2

CON MARCA DE AGUA EN COLOR ES COPIA CONTROLADA
Verifique si esta es la versión vigente en el sistema informatizado